ABLOY® SC211N

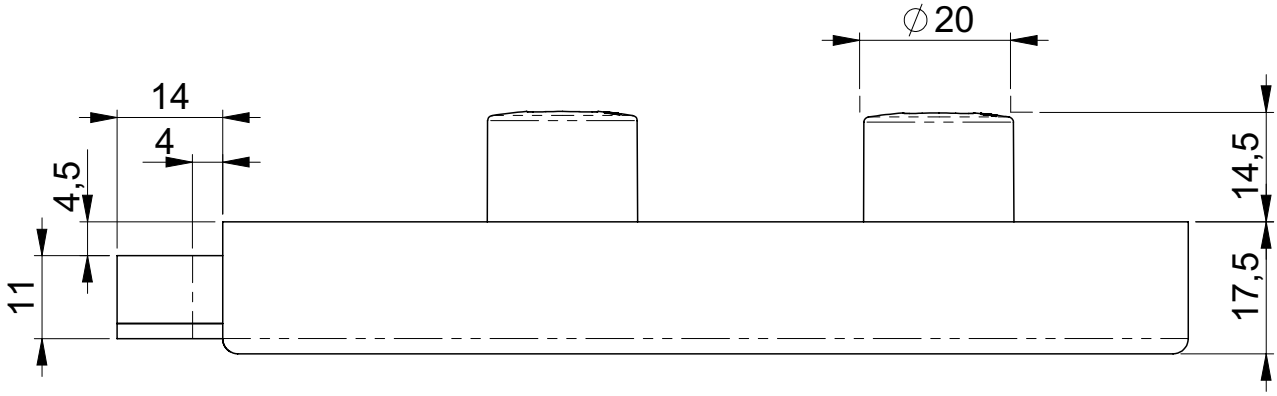

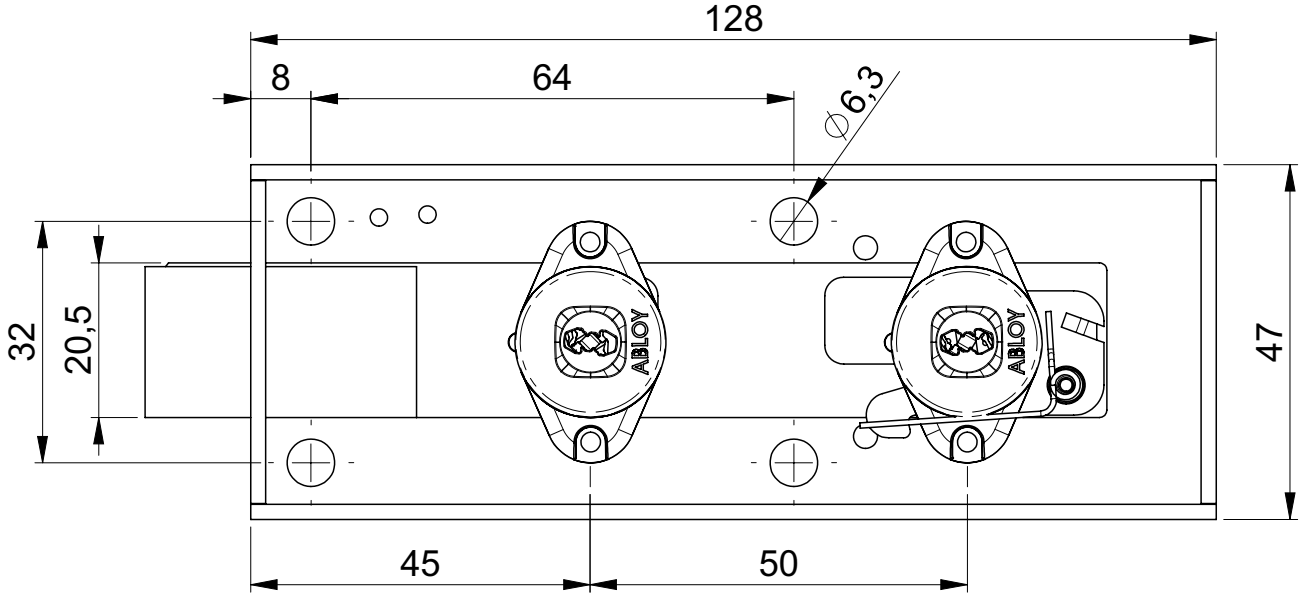

Copyright® Abloy Oy Joensuu Factory

Tekijä	Maa	Piirustusnumero	Päiväys
OIVAH		M-01115 0	16.04.08